AT-AT Option
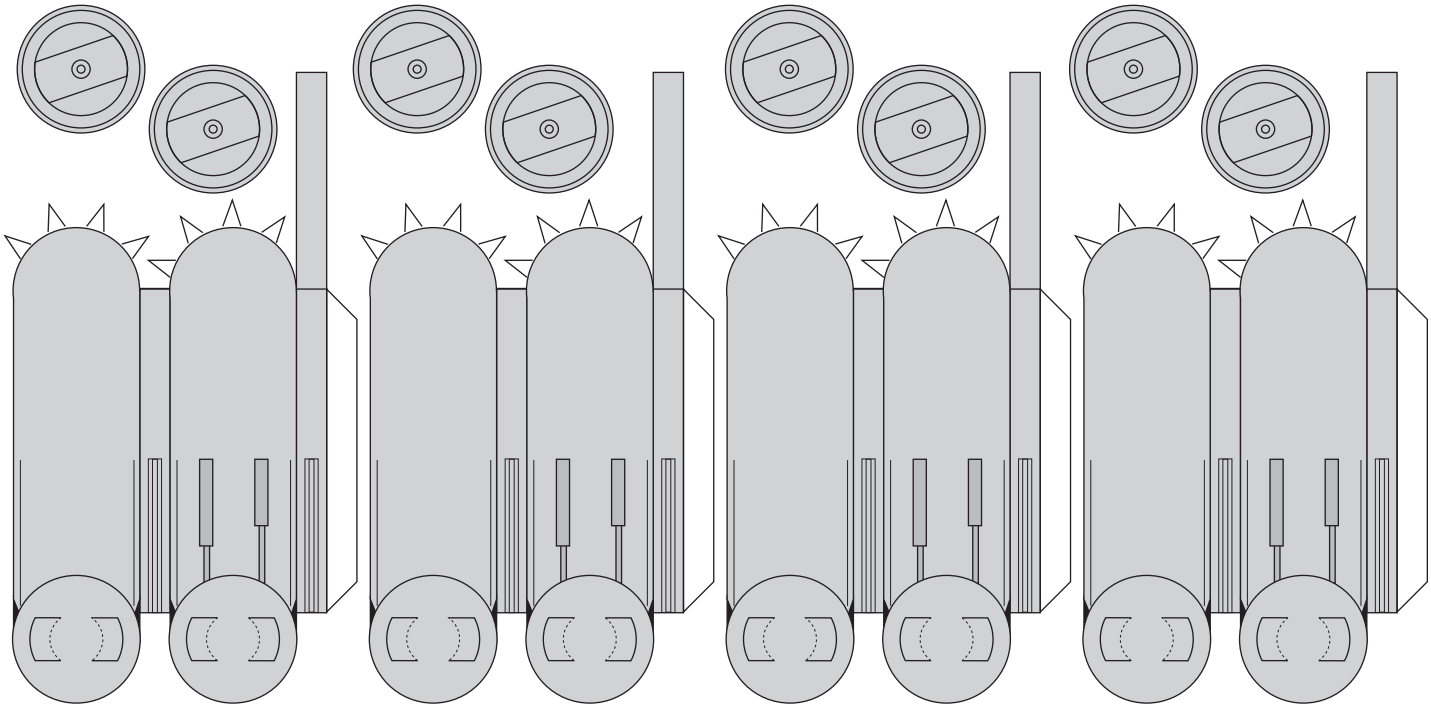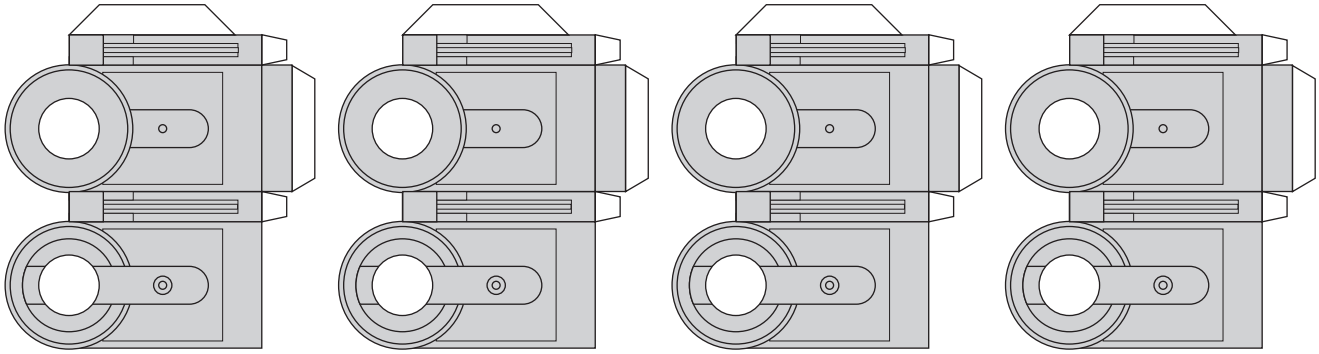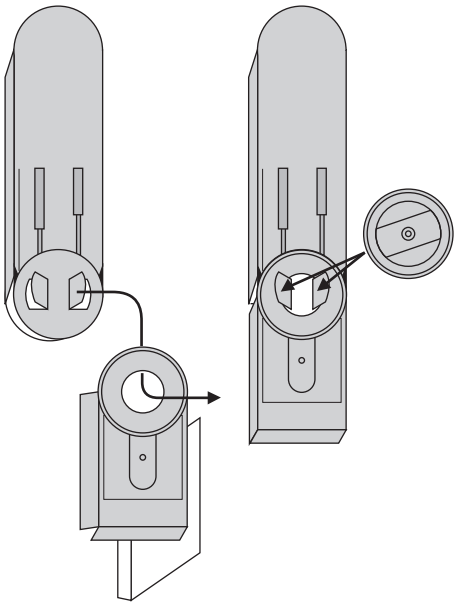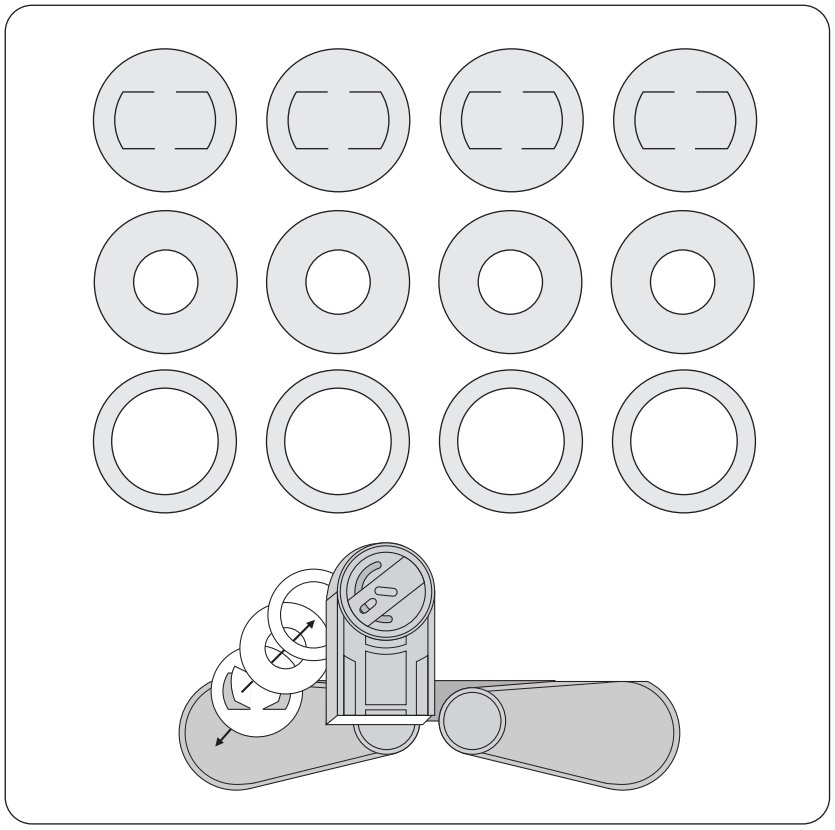
オプションパーツ（脚を可動式にする間接部品です。）
Option parts（The parts for movable.）