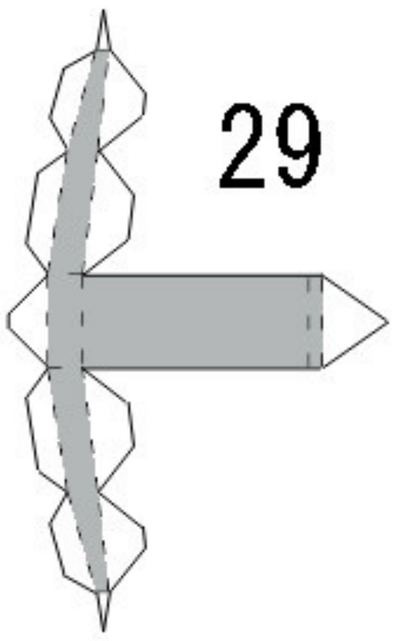

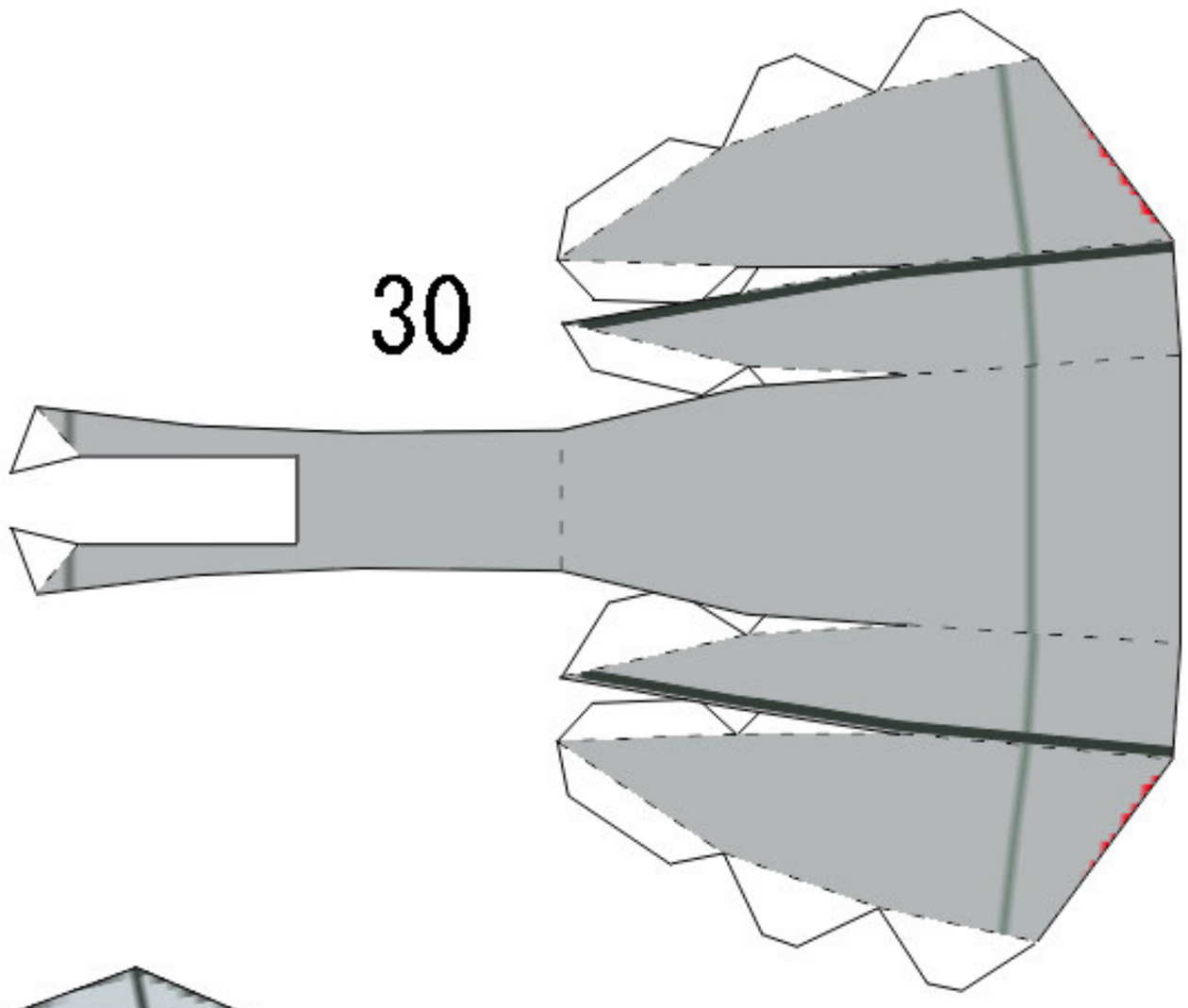

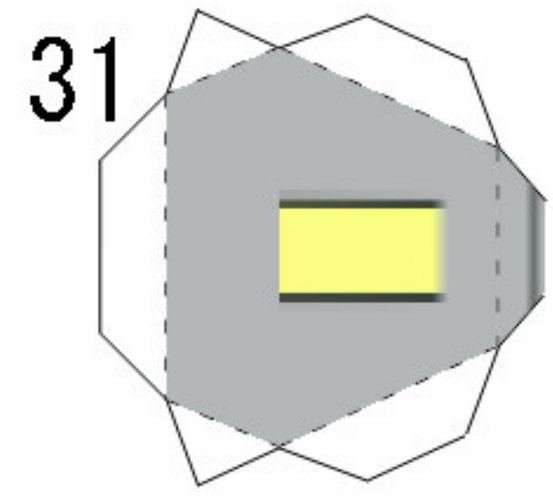

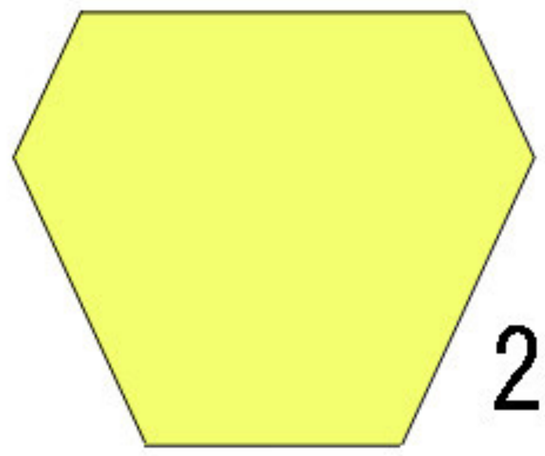

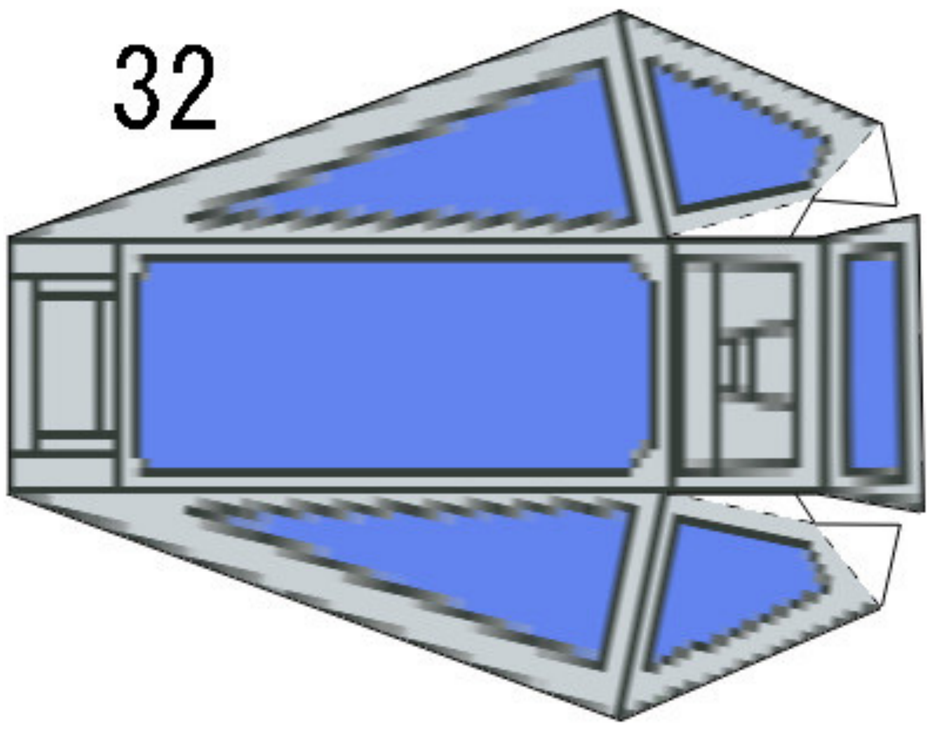

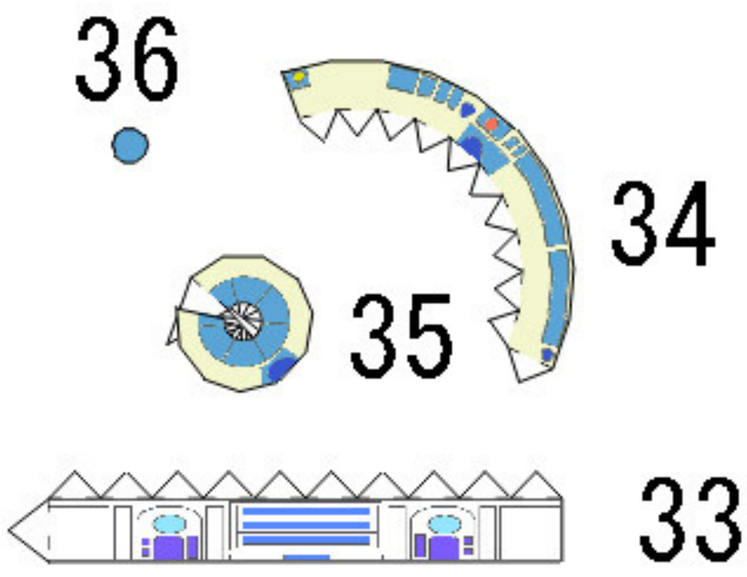
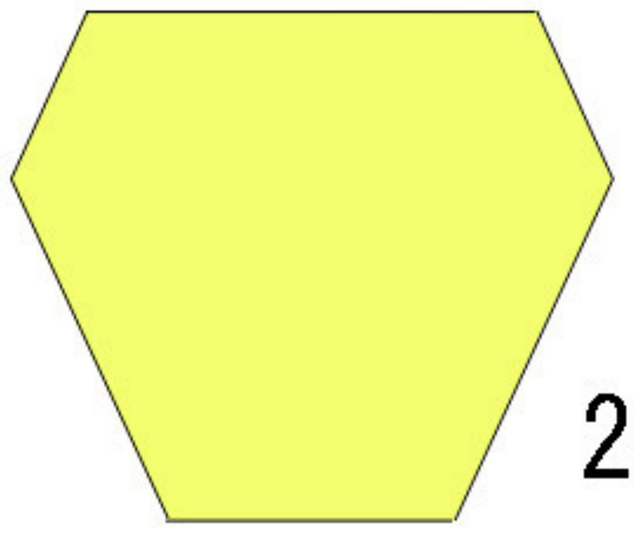
ボディ補強パーツ